讓評估數據走進課堂 適時回饋學與教

香港聖公會何明華會督中學
關子雋老師

電子教學----電子評估的推行

統一平台	高中	初中
CANVAS	Socrative	Learnlex
OneNote + TEAMS	FORMS + TEAMS	STAR
	Online Question Bank (OQB)	

讓評估數據走進課堂 適時回饋學與教

教育城STAR系統

http://star.hkedcity.net

優點

- 大量內置題目 (KS3 Math: 3195)
- 標準化題目
- 自動批改及統計
- 每條題目對應特定的基本能力

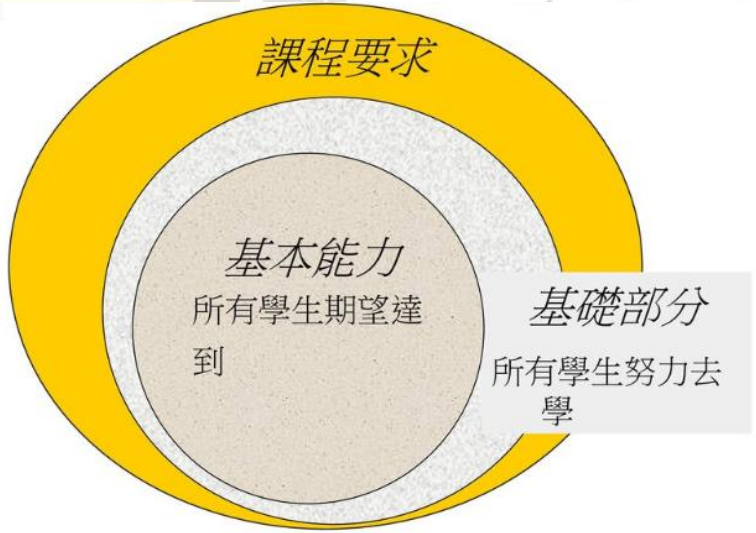

讓評估數據走進課堂 適時回饋學與教

- **Formative Assessment**
  進展性評估

- **Summative Assessment**
  總結性評估

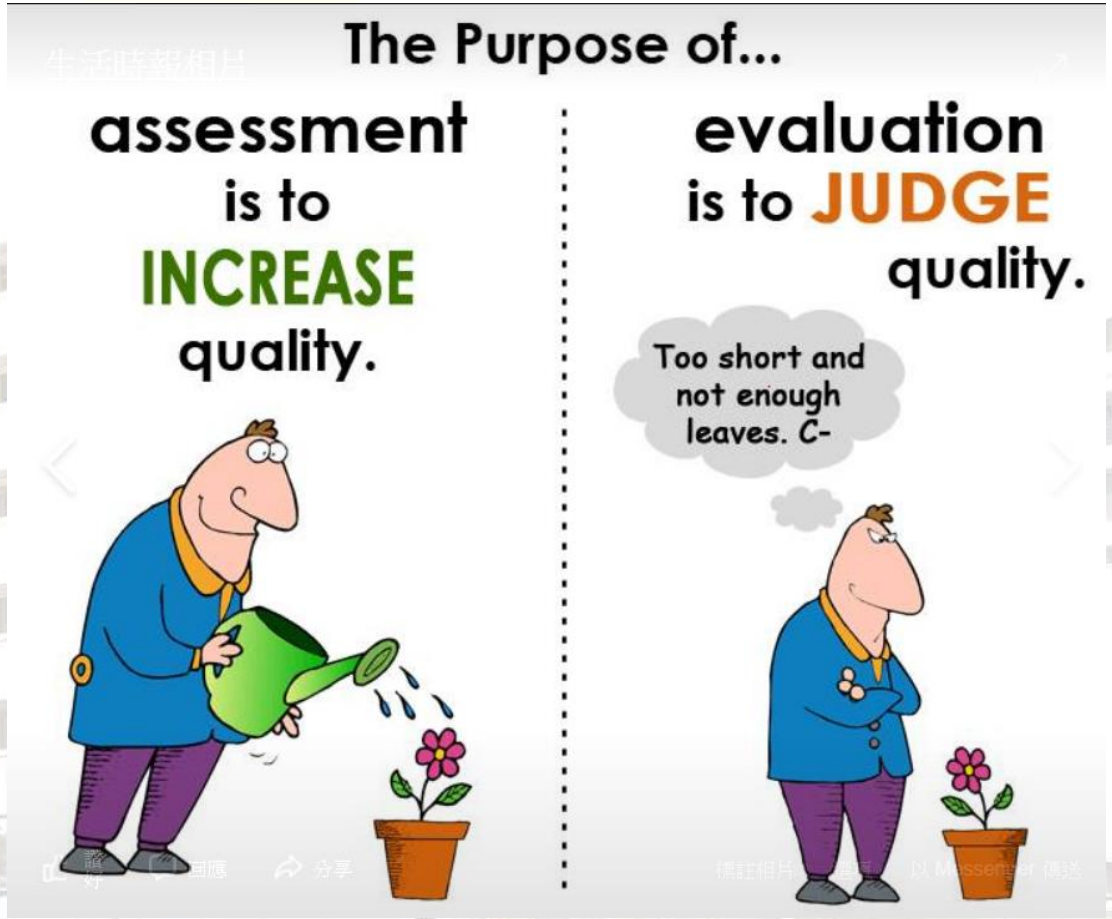

未知的作者的 此相片 已透過 CC BY-SA-NC 授權

讓評估數據走進課堂 適時回饋學與教

1
- 有效的評估工具

2
- 有效的數據與質量

3
- 回饋學與教

讓評估數據走進課堂 適時回饋學與教

標準化評估	←	→	多元化評估
選擇題 供詞填充 短答題	長答題 資料回應題	**Oral** 作文	**Project**

讓評估數據走進課堂 適時回饋學與教

The Pros and Cons of Standardized Testing

http://shorturl.at/adwBP

- Pro # 1. Standardized testing is a metric for learning
- Pro # 2. Standardized testing helps pinpoint areas for improvement
- Pro # 3. Standardized tests can help schools evaluate progress

- Con #1. Test scores can impact confidence
- Con #2. There’s pressure to “teach to the test”
- Con #3. Scores don’t provide a true picture of a student’s ability

讓評估數據走進課堂 適時回饋學與教

TSA

- 基本能力題組綜合報告

級別 Level: 中三 Secondary 3

數學 Mathematics

範疇 Dimension	學習單位 Learning Unit	學生答對的平均百分率 Average of percentage of students answering items correctly
度量、圖形與空間 Measures, Shape and Space	量度方面的估計 Estimation in Measurement	0% 50% 100%
	面積和體積的簡單概念 Simple Idea of Areas and Volumes	0% 50% 100%

▼ 學校 School[1,2]

▲ 全港 Territory-wide[3]

讓評估數據走進課堂 適時回饋學與教

KS3-NA11-4：利用十字相乘法分解形如 ax^2+bx+c 的代數式，其中 a 是1、2或3而 c 是數值上不大於20的整數

	我校	全港
2017	19.0%	42.5%
2018	61.1%	62.8%
2019	62.3%	65.8%

因式分解 $x^2+13x+12$。

KS3-NA14-2：運用平方差及完全平方展開簡易代數式

	我校	全港
2017	23.8%	57.3%
2018	38.9%	55.0%
2019	43.6%	44.4%

展開 $(7-y)^2$。

KS3-NA10-1：求 a^n 的值，其中 a 及 n 是整數

	我校	全港
2017	42.9%	80.2%
2018	55.6%	75.6%
2019	67.2%	80.6%

$2^{-3}=$

A. $\frac{1}{6}$。

B. $\frac{1}{8}$。

C. -6。

D. -8。

(C、D)

讓評估數據走進課堂 適時回饋學與教

加入題目

此評估所需題目數量或合共需時

題目數量上限 5 或 時間上限（分鐘） 40

- KS1
- KS2
- KS3
  - 數與代數範疇
  - 度量、圖形與空間範疇
    - 量度方面的估計
    - 面積和體積的簡單概念
    - 續面積和體積

搜尋條件

已選基本能力數目：3

- KS3-MS2-1: 運用圓周和圓形面積的公式 ×
- 或 KS3-MS2-2: 運用正方體、長方體、稜柱和圓柱表面面積的公式 ×
- 或 KS3-MS2-3: 運用稜柱和圓柱體積的公式 ×

難度 不限 低 中 高

輸入關鍵字 / 題目編號 / 題目名稱

例子：太平山

讓評估數據走進課堂 適時回饋學與教

一份「好」的評估 (示範)

- 難度由淺入深
- 難度分佈合理
- 題目能對應評估的學與教目標

未知的作者的 此相片 已透過 CC BY-NC-ND 授權

讓評估數據走進課堂 適時回饋學與教

一份「好」的評估 (示範)

例：30分鐘有關「面積和體積的簡單概念」(高中低難度各1/3)

(1) 選出對應的課題

(2) 時間上限 10分鐘, 難度低 → 隨機選題

時間上限20分鐘, 難度中 → 隨機選題

時間上限30分鐘, 難度高 → 隨機選題

讓評估數據走進課堂 適時回饋學與教

S3 面積和體積的簡單概念

這份數學卷一共有 22 道題目，
需時大約 29 分鐘。

開始

讓評估數據走進課堂 適時回饋學與教

- 低難度

1 / 22 > >> 瀏覽題目 儲存 遞交 離開

在圖中，直立稜柱的底面積為 30 cm^2 ，體積是 240 cm^3 。求該稜柱的高度。

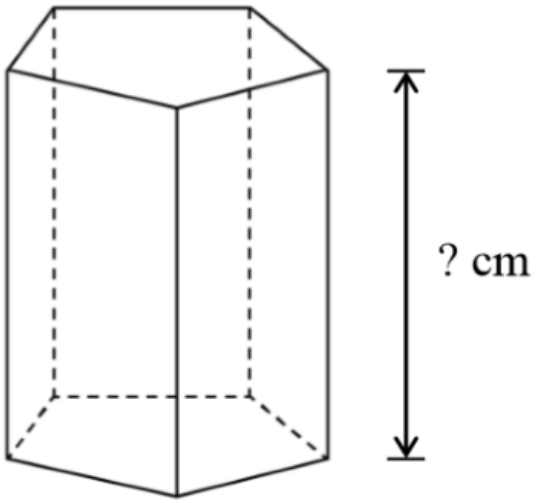

稜柱的高度

= ÷

= cm

讓評估數據走進課堂 適時回饋學與教

- 中難度

<< < 16 / 22 > >> 瀏覽題目 儲存 遞交 離開

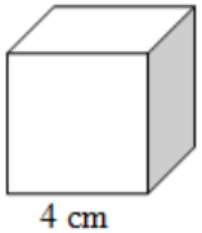

上圖顯示一個邊長4 cm的正方體。求它的總表面面積。

A. A. 16 cm^2

B. B. 48 cm^2

C. C. 64 cm^2

D. D. 96 cm^2

讓評估數據走進課堂 適時回饋學與教

- 高難度

<< < 21 / 22 > >> 瀏覽題目 儲存 遞交

離開

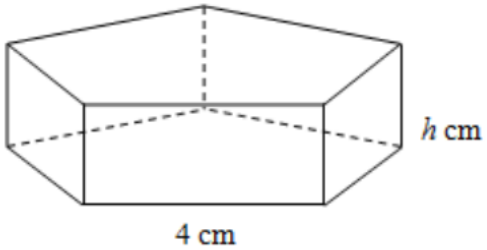

圖中實心直立稜柱的底是五邊形，高是h cm，底面積是27 cm^2 ，總表面面積是94 cm^2 。五邊形的所有邊長均是4 cm。求h的值。

答案：h =

讓評估數據走進課堂 適時回饋學與教

- KS3-MS11-1：運用平行四邊形、正方形、長方形、菱形、鷂形及梯形的性質計算數值

3C-05 網上短測

派發日期 2019-11-12 11:40　開始時間 2019-11-12 00:00　結束時間 2019-11-20 09:00

題目涵蓋範圍 基本能力（2000）

詳細結果

班別 -　狀況 全部 (24)　學生答案 顯示 / 隱藏答案

班別 - 學號▲	姓名	狀況	答對數(學生)	遞交次數	1-1	1-2	1-3	2-1	2-2	3-1	3-2	4	5	6-1	6-2	7-1	7-2	8	9
	CHUN WAI																		
S3C - 21	黃均培 / WONG KWAN PUI	已遞交	21	1	✓	✓	✓	✓	✓	X	X	✓	✓	✓	✓	✓	✓	✓	✓
S3C - 22	胡瑋城 / WU WAI SHING	已遞交	18	1	✓	✓	✓	✓	✓	X	X	✓	✓	✓	✓	✓	✓	✓	X
S3C - 23	楊嘉康 / YEUNG KA HONG	已遞交	22	1	✓	✓	✓	✓	✓	✓	✓	✓	✓	✓	✓	✓	✓	✓	✓
S3C - 24	楊樂曦 / YEUNG LOK HEI	已遞交	25	1	✓	✓	✓	✓	✓	✓	✓	✓	✓	✓	✓	✓	✓	✓	✓
		答對數(基本能力)			19	21	21	20	21	12	11	16	21	19	19	20	20	17	10
		答對百分比			90%	100%	100%	95%	100%	57%	52%	76%	100%	90%	90%	95%	95%	81%	48%
		基本能力			KS3-MS11-1	KS3-MS11-1	KS3-MS11-1	KS3-MS11-1	KS3-MS11-1	KS3-MS11-1	KS3-MS11-1	KS3-MS11-1	KS3-MS11-1	KS3-MS11-1	KS3-MS11-1	KS3-MS11-1	KS3-MS11-1	KS3-MS11-1	KS3-MS11-1

讓評估數據走進課堂 適時回饋學與教

核對答案 顯示建議答案 重設

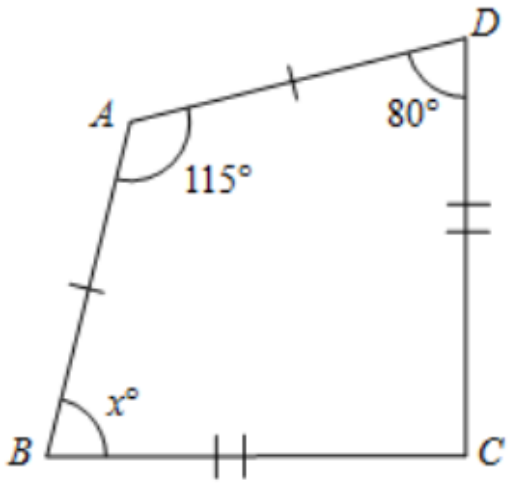

在圖中，ABCD是鷂形，其中AB = DA及BC = CD。 求 x 的值。

答案： x =

讓評估數據走進課堂 適時回饋學與教

詳細結果

班別 - 狀況 全部 (24) 學生答案 顯示 / 隱藏答案

班別 - 學號▲	姓名	狀況	答對數(學生)	遞交次數	1-1	1-2	1-3	2-1	2-2	3-1	3-2	4	5	6-1	6-2	7-1	7-2	8
S3C - 17	盧卓宏 / LO CHEUK WANG	已遞交	18	1	5	3	2	8	90	85	75	57	12	10	12	65	65	60
S3C - 18	羅樂然 / LO LOK YIN	已遞交	21	1	5	3	2	8	90	105	95	57	12	10	12	65	65	60
S3C - 19	施兆豐 / SEE SIU FUNG	已遞交	21	1	5	3	2	8	90	105	95	57	12	10	12	65	65	60
S3C - 20	唐鎮偉 / TONG CHUN WAI	已遞交	22	1	5	3	2	8	90	105	95	57	12	10	12	65	65	60
S3C - 21	黃均培 / WONG KWAN PUI	已遞交	21	1	5	3	2	8	90	85	75	57	12	10	12	65	65	60
S3C - 22	胡瑋城 / WU WAI SHING	已遞交	18	1	5	3	2	8	90	95	105	57	12	10	12	65	65	60
S3C - 23	楊嘉康 / YEUNG KA HONG	已遞交	22	1	5	3	2	8	90	105	95	57	12	10	12	65	65	60
S3C - 24	楊樂曦 / YEUNG LOK HEI	已遞交	25	1	5	3	2	8	90	105	95	57	12	10	12	65	65	60

讓評估數據走進課堂 適時回饋學與教

3C-05 網上短測 report - Excel

	M	N	O	P	Q	R	S	T	U	V	W	X	Y	Z	AA	AB	AC	AD	AE
1	3-2	4	5	6-1	6-2	7-1	7-2	8	9	10-1	10-2	11	12	13	14	15	16	17	18
2	95	57	12	10	12	65	65	60	75	5	5	AH	C	A	A	BAGF	B	B	正方體的反
3	95	57	12	10	12	65	65	45	80	5	5	AH	A	A	B	BHEA	B	B	DBEG
4	105	57	12	10	12	65	65	45	80	5	6	AH	A	A	D	ACHF	A	B	DEBG
5	85	96	12	5	6	65	65	45	65	5	5	AH	A	A	A	AFCH	B	B	DEAG
6	75	33	12	10	12	65	65	120	80	5	5	AE	A	A	A	BCGH	A	B	CBEG
7	100	57	12	10	12	65	65	60	75	5	5	CE	A	A	A	ABEH	B	B	BDEG
8	95	57	12	10	12	65	65	60	80	5	5	AH	A	A	A	ABEH	A	B	BDEG
9	75	57	12	10	12	65	65	60	80	5	5	AH	C	A	A	ABCD	B	A	DBGE
10	105	33	12	10	12	65	65	60	75	5	6	CE	B	A	C	CAHF	B	B	DBEG
11	95	33	12	10	12	65	65	60	75	5	5	2	C	A	A	cafh	B	A	dbge
12	95	57	12	10	12	65	65	60	65	5	5	第二條藍t	B	A	A	CHFA	A	B	DEGB
13	75	33	12	10	12	115	115	60	80	5	5	AB	D	A	C	BCFE	B	B	BDEG
14	95	57	12	5	6	65	65	60	80	5	5	AH	C	A	A	BACD	B	B	DBEG
15	75	57	12	10	12	65	65	60	75	5	7	3	A	A	A	CAFH	C	B	BDEG
16	95	57	12	10	12	65	65	60	190	5	5	AH	A	A	C	ACHF	B	B	DBEG
17	95	57	12	10	12	65	65	60	75	5	5	AH	A	A	D	BADC	C	B	DEGB
18	95	57	12	10	12	65	65	60	75	5	5	AH	A	A	C	ACHF	B	B	DBGE
19	75	57	12	10	12	65	65	60	80	5	5	AH	A	A	B	ACHF	B	B	DBGE
20	105	57	12	10	12	65	65	60	75	5	6	AH	C	A	A	BGHC	B	B	DBEG
21	95	57	12	10	12	65	65	60	80	5	5	AH	A	D	A	BCFE	B	B	DBEG
22	95	57	12	10	12	65	65	60	80	5	5	AH	A	A	A	BAEH	B	B	DEGB
23	KS3-MS11-	KS3-MS11-	KS3-MS11-	KS3-MS11-	KS3-MS11-	KS3-MS11-	KS3-MS11-	KS3-MS11-	KS3-MS11-	KS3-MS11-	KS3-MS11-	KS3-MS8-2	KS3-MS8-1	KS3-MS8-3	KS3-MS8-3	KS3-MS8-1	KS3-MS8-3	KS3-MS8-3	KS3-MS8-1
24	52%	76%	100%	90%	90%	95%	95%	81%	48%	100%	81%	67%	62%	95%	62%	10%	71%	90%	48%
25	11	16	21	19	19	20	20	17	10	21	17	14	13	20	13	2	15	19	10

讓評估數據走進課堂 適時回饋學與教

結束時間	狀況	編輯	更新時間	操作
020-01-05 0:00	已完成	自己	2020-01-05 00:02	
020-01-05 0:00	已完成	自己	2020-01-05 00:02	分享評估及報告
019-12-09 0:00	已完成	自己	2019-12-09 00:02	

分享評估及報告

請選擇分享項目：

- (●) 評估（只包括題目/課業）
- ( ) 報告（只限香港聖公會何明華會督中學）

讓評估數據走進課堂 適時回饋學與教

STAR@數學科

- 作為個別課題的進展性評估
- 作為學段總結性評估的一部份
- 作為學生溫習的一部份
- 停課期間，非「BYOD」班別

小建議：

- 針對特定基本能力的題目 <10min
- 針對特定課題的題目 <30min

This Photo by Unknown author is licensed under CC BY-SA.

讓評估數據走進課堂 適時回饋學與教

推行的建議

- 教城(hkedcity)戶口
- **Google / Microsoft** 戶口單一登入
- 學校網頁上加入連結

教師發展

- 如何建立一個「好」的評估
- 如何利用數據回饋教與學

學生

- 可先由堂課做起，讓學生習慣使用平台